CL.1 Bec déverseur de bain sans inverseur pour montage sur gorge - Dark Chrome

13 612 705 Version du produit de 5/27/2021

Nous nous réservons le droit de modifier les modèles, la gamme de produits et les spécifications techniques sans préavis.
Pour de plus amples informations, rendez-vous sur : www.dornbracht.com +49 (0) 2371 8899 900 mail@dornbracht.com

CL.1 Bec déverseur de bain sans inverseur pour montage sur gorge - Dark Chrome

13 612 705 Version du produit de 5/27/2021

CL.1 Bec déverseur de bain sans inverseur pour montage sur gorge - Dark Chrome

13 612 705 Version du produit de 5/27/2021

mm [inches]

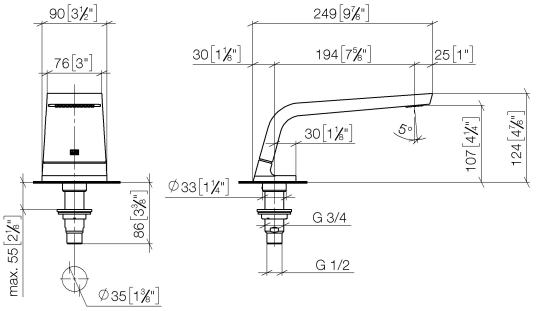

Diagramme de débit

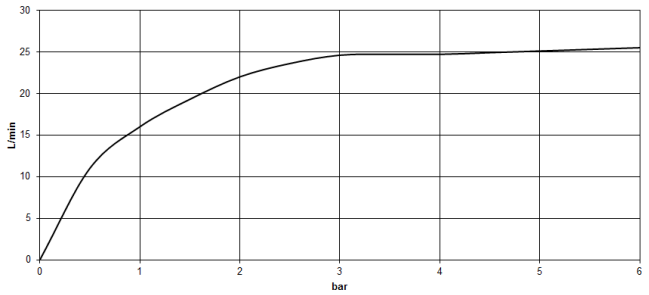

Certificats

LGA_28

CL.1 Bec déverseur de bain sans inverseur pour montage sur gorge - Dark Chrome

13 612 705 Version du produit de 5/27/2021

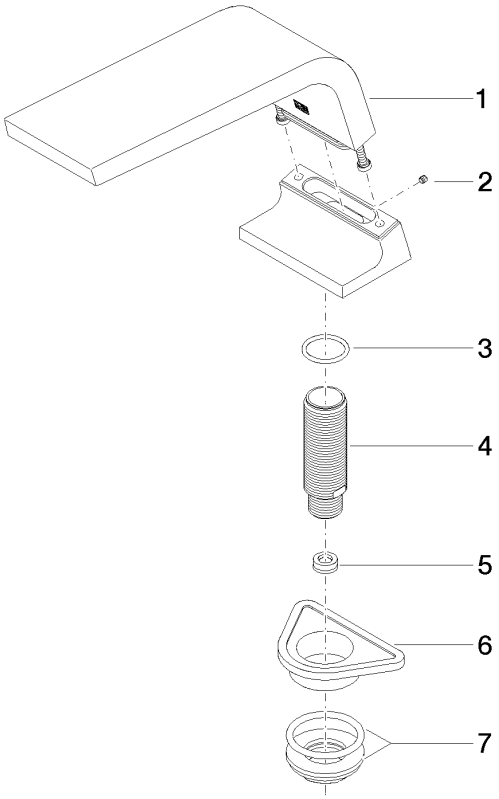

Liste des pièces de rechange

N°	Article Numéro	Désignation	Fréquence de montage	Délai de livraison
1	90 11 70 007 00-19	bec déverseur	1	20
2	09 31 11 099 90	tige	1	2
3	09 14 10 009 90	joint	1	2
4	09 30 01 117 90	raccord	1	2
5	09 23 01 057 90	limitateur de débit	1	2
6	09 18 40 090 90	douille	1	2
7	04 23 10 004 03 90	set de fixation	1	2

Nous nous réservons le droit de modifier les modèles, la gamme de produits et les spécifications techniques sans préavis.
Pour de plus amples informations, rendez-vous sur : www.dornbracht.com +49 (0) 2371 8899 900 mail@dornbracht.com